Kalibrier/Impedanz Messadapter

Messen der Ausgangsspannung bei der Kalibrierung

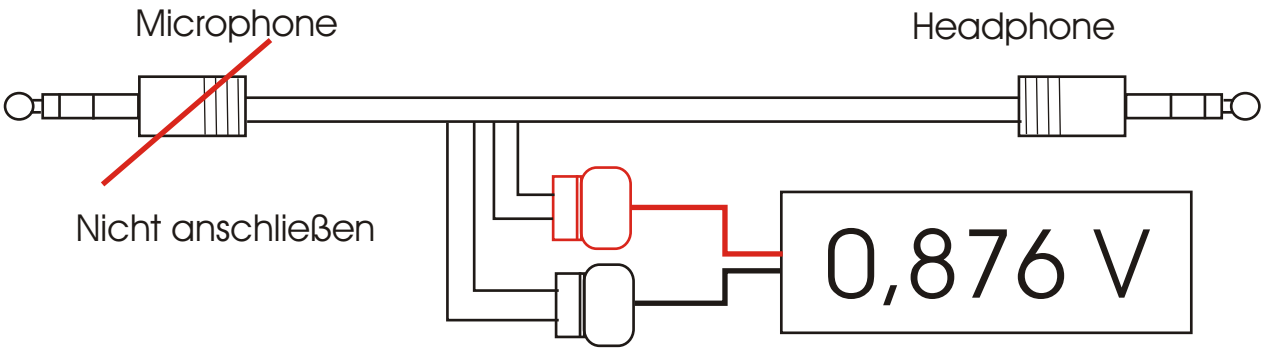

Kalibrierung

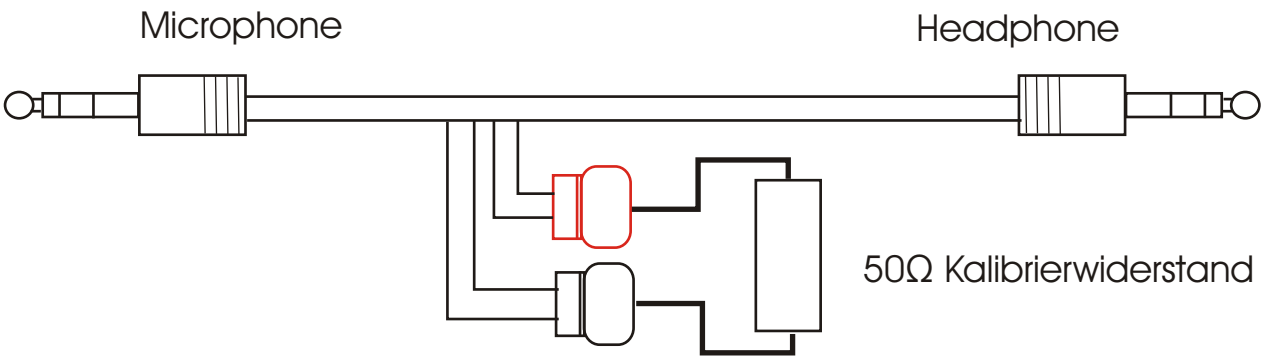

Impedanz Messung

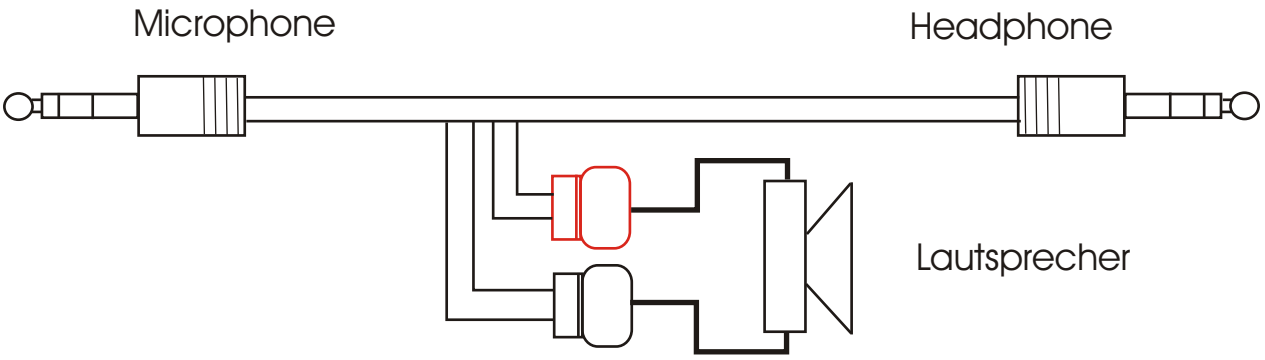

Headphone Spannung >5V